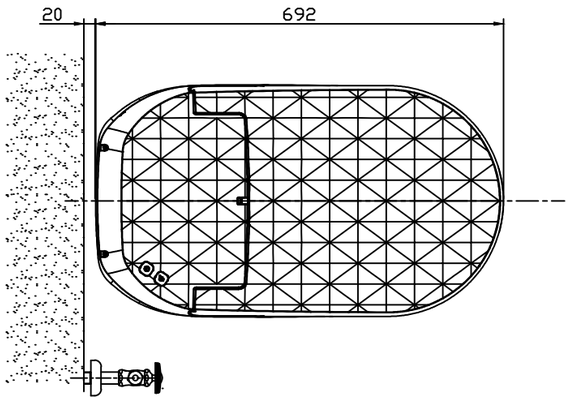

* NOTE

도기공차 (KS L 1551)

실 제품 치수는 도기 허용공차 내에서 변할 수 있습니다.

①≤40mm : ±2mm (KS)

②≥40mm : ±5% (KS)

③최대 허용공차 ≥ ±25mm (KS)

주의 : 본 도면은 참고용입니다 정확한 시공을 위해서 반드시 제품의 사이즈를 실측하고 시공하여 주시기 바랍니다.

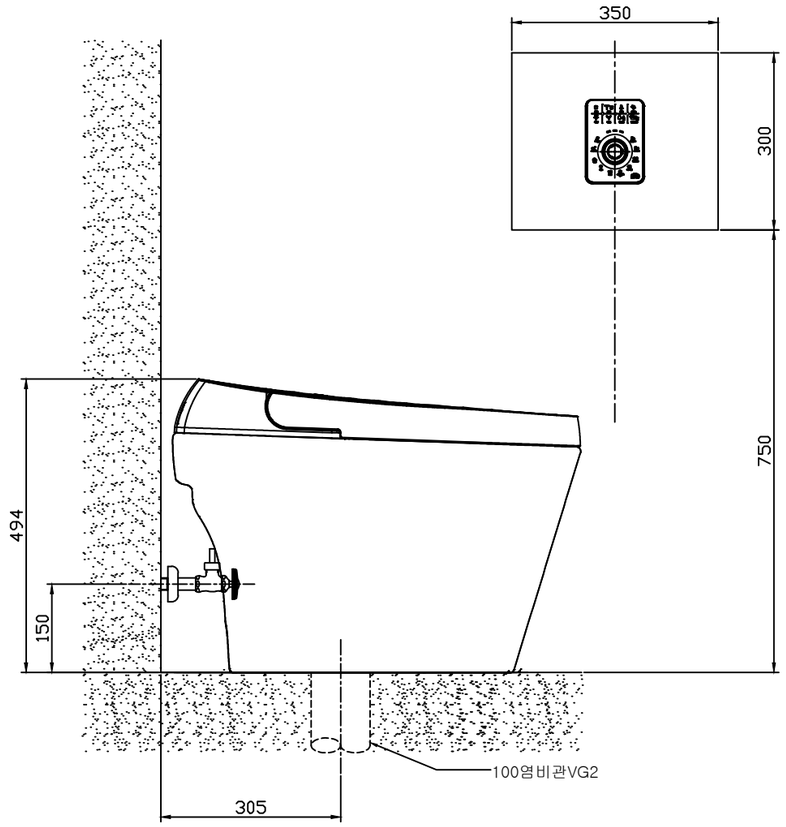

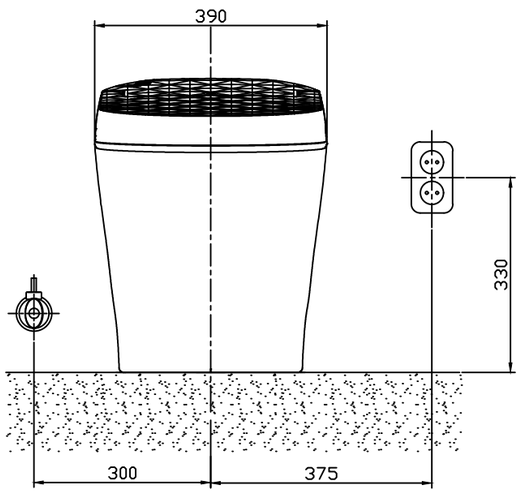

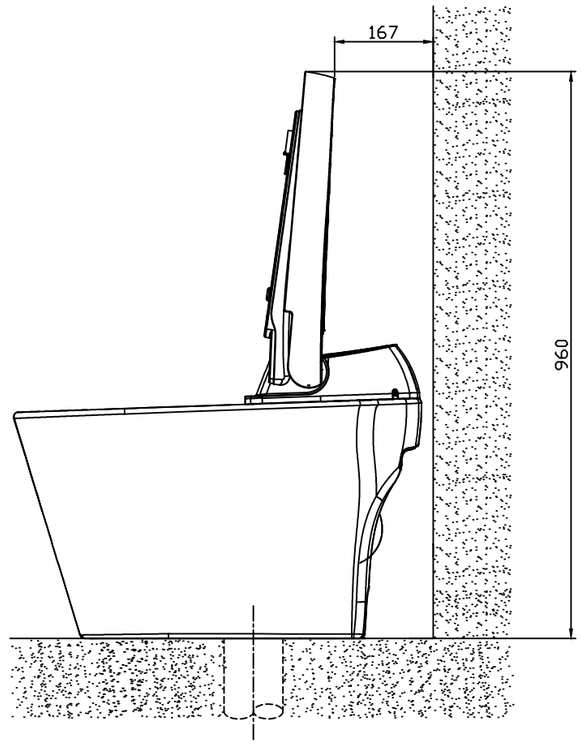

△									
△									
△									
△									
△									

PA-992PMA

시공도

DAELIM TRADING CO.,LTD.
DOBIDOS FACTORY